[illegible]...

カワムラサイクル

保管用
よくお読みください
保証書別途

# [illegible] KW15 [illegible]
# [illegible]

[illegible] 1

1. [illegible] 2

2. [illegible] 2

3. [illegible] 3

4. [illegible] 4

5. [illegible] 4


[illegible]

※ [illegible]

株式会社カワムラサイクル

[illegible] ※[illegible]

## 禁止

- [illegible]
- [illegible]

## 警告

- [illegible]
  ※ [illegible]

- [illegible]
- [illegible]

## 注意

- [illegible]
- [illegible]
- [illegible]
- [illegible]

## □.□□□□

□□□□□□□□

①□□□　□□□□□□□□□□
②□□□□□□　□□□□□□□□□□□□□□
③□□□□□□　□□□□□□□□□□□□□□
④□□□□□□　□□□□□□□□□□□□□□□□□
⑤□□□□□□□□□　□□□□□□□□□□□□□□□□□
⑥□□□□□□□　□□□□□□□□□□□□□□□□□□□

## 2.□ □

| □□□□□ | □□□□□□□ | | |
|---|---|---|---|
| | K□□5 | | |
| | □ | □ | □ |
| □□□□□□ | □□□□□ | | |
| □□□□□ | □□□□□ | | |
| □□□ | φ□□□mm□□□ | | |
| □□□ | φ□□□mm□□□ | | |
| □□ （mm） | □□0□□,□□□<br>□□□□□□□ | □□□□□□□<br>□□□□□□□ | □□□□□□□<br>□□□□□□□ |
| □□ （mm） | □□□ | □□□ | □□□ |
| □□ （mm） | □□□ | □□□ | □□□ |
| □□□□□ （mm） | □□□×□□□ | □□□×□□□ | □□□×□□□ |
| □□ （kg） | □□□ | □□□ | □□□ |

## 3. [illegible]

### [illegible]

① [illegible] U [illegible]

② [illegible]

③ [illegible] 2 [illegible]
4 [illegible]

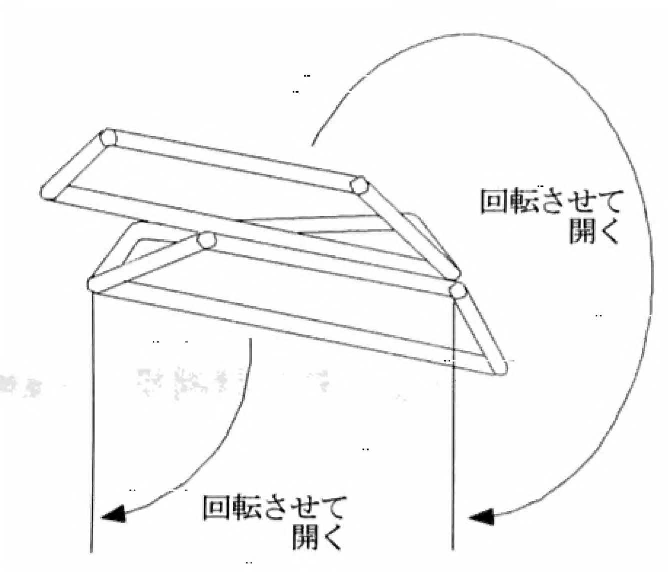

回転させて
開く
回転させて
開く


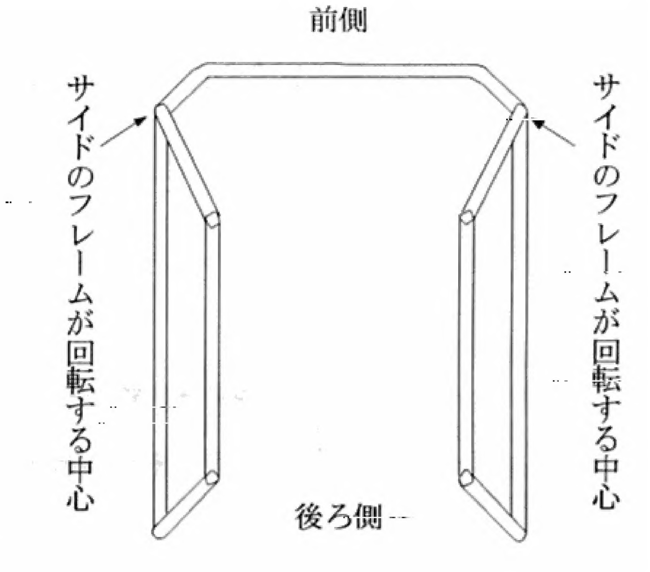

前側
サイドのフレームが回転する中心
サイドのフレームが回転する中心
後ろ側


[illegible]　　[illegible]

### [illegible]

[illegible]

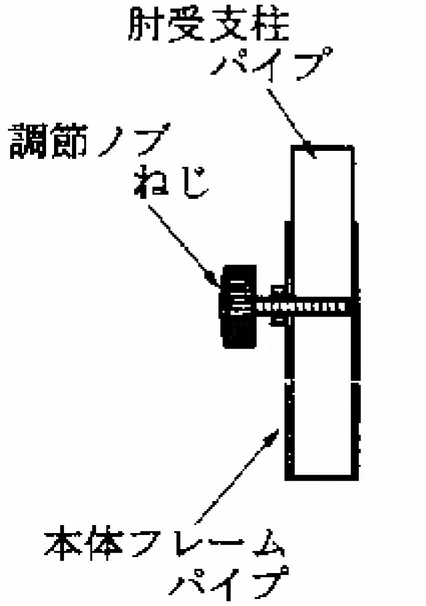

肘受支柱
パイプ
調節ノブ
ねじ
本体フレーム
パイプ


※ [illegible]

## 4. [illegible]

[illegible]

★[illegible]

[illegible]

★[illegible]

[illegible]

★[illegible]

[illegible]

★[illegible]

★[illegible]

[illegible]

[illegible]

## [illegible]

★[illegible]

[illegible] 1 [illegible]

[illegible] 1 [illegible]

★[illegible]

[illegible] 5 [illegible]

[illegible]

★[illegible]

[illegible]

★[illegible]

[illegible]

★[illegible]

[illegible]

[illegible]

[illegible]

[illegible]

[illegible]

[illegible]

[illegible]

株式会社カワムラサイクル

KAWAMURA

ISO 9001 & 14001 REGISTERED FIRM
DNV Certification B.V. THE NETHERLANDS
MGMT. SYS. RvA C024 / MGMT. SYS. RvA C425
00898-2004-AQ-KOB-RvA / 00898-2004-AE-KOB-RvA
本社・神戸工場・神戸第二工場・いなみの工場・本店サービスセンター


| | | | |
|---|---|---|---|
| ■[illegible] | [illegible]651-2411 | [illegible]3−9−1 | TEL078-969-2800 |
| ■[illegible] | [illegible]651-2411 | [illegible]3−9−1 | TEL078-969-2820 |
| ■[illegible] | [illegible]338-0002 | [illegible]7-11-2 | TEL048-832-0168 |
| ■[illegible] | [illegible]110-0013 | [illegible]1−8−3 | TEL03-3874-3511 |
| ■[illegible] | [illegible]220-0073 | [illegible]2−12−[illegible] | TEL045-290-9585 |
| ■[illegible] | [illegible]487-0027 | [illegible]−[illegible]−11 | TEL0568-52-4800 |
| ■[illegible] | [illegible]564-0044 | [illegible]−20−10 | TEL06-6190-8488 |
| ■[illegible] | [illegible]819-0055 | [illegible]−18−3 | TEL092-882-4722 |

■[illegible] ■[illegible] ■[illegible] ■[illegible]


[illegible]

[illegible]

2006.8